Wewnętrzna syrena JA-110A II Bus z podtrzymaniem bateryjnym

Niniejszy dokument został przetłumaczony maszynowo z angielskiego oryginału. W przypadku jakichkolwiek niejasności lub wątpliwości prosimy odnieść się do oryginalnej wersji dokumentu. W przypadku napotkania błędów lub dalszych pytań prosimy skontaktować się z działem pomocy technicznej (dane kontaktowe można znaleźć na końcu niniejszego dokumentu).

*Syrena JA-110A II jest elementem składowym systemu **JABLOTRON**. Służy do wskazania alarmu wewnątrz budynku z możliwością rozróżnienia typów alarmów za pomocą różnych typów wskazań. Może być również wykorzystywany do innych wskazań akustycznych (wyjścia PG, czasy na wejście/wyjście, dzwonek do drzwi). Naciśnięcie przycisku na syrenie może wyciszyć trwające wskazania alarmu (co może również potwierdzić czyjąś obecność na terenie obiektu lub uruchomić alarm paniki (funkcja opcjonalna). Syrena zajmuje jedną pozycję w systemie i powinna być instalowana przez przeszkolonego technika z ważnym certyfikatem wydanym przez autoryzowanego dystrybutora.*

Instalacja

Syrena może być instalowana bezpośrednio na ścianie gipsowej lub w specjalnej obudowie. Syrena posiada przedni i tylny styk sabotażu.

Jeśli planują Państwo podłączyć syrenę do kabla dłuższego niż 100 m, zalecamy użycie baterii zapasowej BAT-3V2-CR2 (brak w zestawie), która jest w stanie zniwelować zanik napięcia. W ten sposób syrena może utrzymać poziom dźwięku alarmu określony w specyfikacji technicznej.

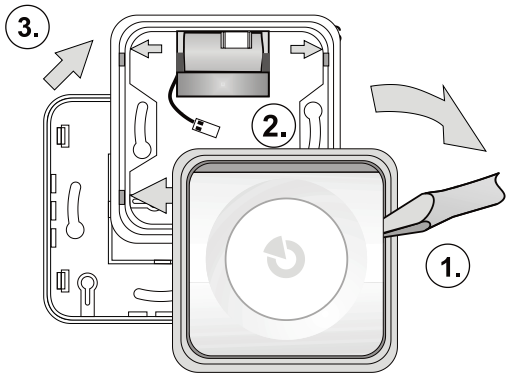

Rysunek 1: Demontaż syreny przed instalacją

1. Proszę wyjąć korpus (przyciski) syreny z plastikowej ramki, włączając boczną część korpusu (**1.**) za pomocą śrubokręta, jak pokazano na rysunku 1.
2. Zdjąć środkową część ramki (3.) naciskając 4 wypustki wskazane strzałkami (**2**.)
3. Przełożyć kabel magistrali przez wyznaczone prostokątne wgłębienie w plastikowej podstawie.
4. Przymocować plastikową podstawę do wybranego miejsca za pomocą śrub. Jeśli syrena korzysta z akumulatora, należy umieścić go pod górną częścią plastikowej podstawy, jak pokazano na rysunku 1.
5. Zmontować plastikową ramkę z plastikową podstawą, co spowoduje zamocowanie akumulatora w odpowiednim miejscu.

Proszę podłączyć syrenę do magistrali BUS tylko wtedy, gdy zasilacz centrali alarmowej jest całkowicie odłączony.

6. Podłączyć kabel magistrali BUS do zacisków (6.), jak pokazano na rysunku 2. W przypadku korzystania z akumulatora należy podłączyć go do złącza akumulatora (8.).
7. Włożyć korpus (przyciski) do plastikowej ramki. Uwaga, czujniki sabotażu (7) muszą być umieszczone nad magnesami w plastikowej podstawie.
8. Proszę postępować zgodnie z instrukcją instalacji centrali alarmowej.
   Podstawowe instrukcje:
   a. Po podłączeniu Zasilacza, żółta dioda LED (1) zacznie migać, wskazując, że syrena nie została jeszcze przypisana do systemu.
   b. Proszę otworzyć oprogramowanie ***F-Link***, wybrać nieużywaną pozycję w zakładce ***Urządzenia*** i kliknąć przycisk ***Dodaj***, aby uruchomić tryb przypisania.
   c. Proszę kliknąć na ***Auto-dodawanie***, wybrać syrenę JA-110A II z listy i kliknąć na nią dwukrotnie, aby potwierdzić wybór. Żółta dioda LED (1.) wyłączy się.

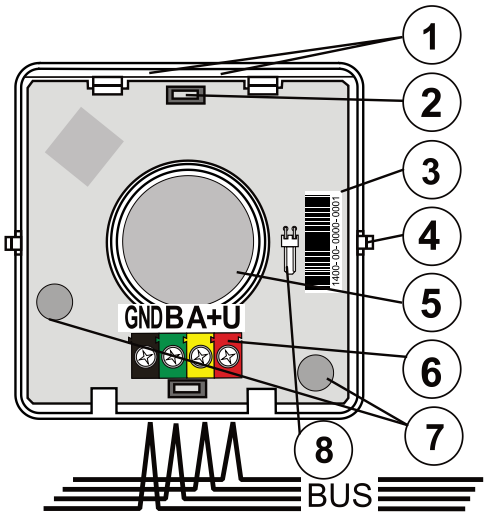

*Rysunek 2: **1** – Lampki sygnalizujące LED; **2** – przyciski; **3** – numer fabryczny; **4** – zakładki przycisków; **5** – syrena piezoelektryczna; **6** – zacisk magistrali BUS; **7** – czujniki sabotażu; **8** – złącze baterii dla BAT-3V2-CR2*

Uwagi:

- *Przypisanie syreny do centrali alarmowej jest również możliwe poprzez naciśnięcie przycisku (górnego lub dolnego). Przypisz syrenę do systemu, a żółta dioda LED zgaśnie.*
- *Inną opcją jest wprowadzenie kodu produkcyjnego za pomocą oprogramowania F-Link. Kod produkcyjny znajduje się na naklejce z kodem kreskowym, która jest włączona z tyłu syreny. Wymagane są wszystkie cyfry numeru produkcyjnego (przykład: 1400-00-0000-0001).*
- *Jeśli chcą Państwo usunąć syrenę z systemu, należy usunąć ją z jej pozycji w oprogramowaniu F-Link.*

Ustawienia właściwości

Otworzyć oprogramowanie F-Link, przejść do zakładki ***Urządzenia***. Kliknąć przycisk ***Ustawienia wewnętrzne*** przy pozycji syreny, aby otworzyć okno dialogowe, w którym można ustawić następujące opcje: (* oznacza ustawienia domyślne).

Zakładka Ustawienia:

Wskazania akustyczne alarmu włamania z sekcji: Wybór stref, które powinny wskazywać alarm włamania za pomocą syreny. Domyślnym ustawieniem jest wskazanie włamania ze wszystkich stref.

Reakcja*:** Wskazanie, czy syrena powinna wskazywać sygnały **IW (ostrzeżenie wewnętrzne) lub **EW** (ostrzeżenie zewnętrzne). Wskazania alarmu za pomocą tej syreny mogą być również całkowicie wyłączone (inne funkcje pozostają aktywne).

Dźwięk syreny: **Przerywany***, **Ciągły**

Maksymalny czas syreny: **1, 2, 3*, 4, 5 minut** i **OFF** - jeśli wybrano opcję OFF, wówczas wskazania akustyczne odpowiadają parametrowi ***Długość alarmu*** w zakładce ***Parametry*** F-Link.

Różne wskazania alarmu pożarowego: **TAK/NIE* -** Określa, czy syrena będzie rozróżniać akustyczne wskazania alarmów pożarowych i standardowych. Wskazania akustycznego alarmu pożarowego są identyczne jak w przypadku czujek dymu z syreną wewnętrzną - szybki sygnał dźwiękowy.

Inne wskazania akustyczne z sekcji: Wskazanie określa, które strefy będą wskazywać inne typy alarmów przez czujkę. Wskazania dla wszystkich stref są domyślnie włączone.

W przypadku sterowania przez sekcję: **TAK / NIE*** - Jeśli włączone, syrena emituje sygnał dźwiękowy 1x po ustawieniu, 2x po rozbrojeniu i 3x podczas rozbrojenia po alarmie. Robi to tylko dla wybranych stref.

Podczas ostrzegania: TAK / NIE* - po włączeniu syrena reaguje trzema sygnałami dźwiękowymi na brak możliwości ustawienia systemu, nieudane ustawienie i rozbrojenie z aktywną pamięcią alarmu.

Czas na wejście: **TAK / NIE* -** jeśli włączone, syrena wskazuje opóźnienia wejścia dla wybranych stref.

Opóźnienie wyjścia przy częściowym ustawieniu: **TAK / NIE* -** jeśli włączona, syrena wskazuje opóźnienia wyjścia wybranych stref przy częściowym ustawieniu systemu. Ta opcja jest dostępna tylko wtedy, gdy włączone jest opóźnienie wejścia dla pełnych uzbrojenia stref.

Opóźnienie wyjścia przy pełnym uzbrojeniu: TAK* / NIE jeśli opcja jest włączona, syrena wskazuje opóźnienia wyjścia w pełni ustawionych wybranych sekcji.

Poziom głośności dodatkowego wskazania akustycznego: Standardowy*, Zwiększony, Przyciskiem, Programowalny - Dotyczy tylko innych wskazań akustycznych i wskazań akustycznych wyjść PG. Nie ma wpływu na głośność wskazań alarmu. Jeśli wybrana jest opcja "Przyciskiem", głośność może być zmieniona przez użytkownika poprzez

JABLOTRON a.s.
Pod Skalkou 4567/33 | 46601 | Jablonec n. Nisou
Czech Republic | www.jablotron.com

Wewnętrzna syrena JA-110A II Bus z podtrzymaniem bateryjnym

naciśnięcie dolnej części syreny przez 3 sekundy (gdy system jest poza trybem serwisu) - zmiana głośności potwierdzona jest sygnałem dźwiękowym i w głośności nowej wybranej głośności.

W opcji "Programowalne" wyświetlane są suwaki czasowe, za pomocą których można ustawić okres przełączania między standardową a zwiększoną głośnością w ciągu dnia.

Zakładka Sygnalizacja PG:

Dioda LED wskazania sygnalizacji dźwiękowej wyjścia PG: Jeśli opcja jest włączona, sygnalizacja dźwiękowa jest wyzwalana przez aktywne wyjście PG jest stale sygnalizowana diodą LED**.**

Wskazania dźwiękowe można ustawić dla każdego wyjścia PG:

Wolny sygnał dźwiękowy - sygnał dźwiękowy 1x na sekundę (dopóki wyjście PG jest aktywne).

Szybki sygnał dźwiękowy - sygnał dźwiękowy 2x na sekundę (dopóki wyjście PG jest aktywne).

1x ON/2x OFF - sygnał dźwiękowy 1x po aktywacji PG, sygnał dźwiękowy 2x po dezaktywacji PG.

20 sek. sygnał dźwiękowy - sygnał dźwiękowy ciągły przez 20 sek. po aktywacji wyjścia PG.

Melodie 1 do 4 - dostępne melodie dzwonka do drzwi

Reakcja systemu na naciśnięcie naciśnięcie przycisku syreny

Domyślnie naciśnięcie przycisku syreny podczas alarmu powoduje wyciszenie syreny i jednoczesne potwierdzenie obecności osoby w budynku (centrala alarmowa wysyła raport). Istnieje możliwość zmiany ustawień przycisku syreny w oknie ***Urządzenia*** oprogramowania F-Link, aby wywołać inną reakcję, na przykład alarm Panika.

Ustawienia zgodne ze stopniem bezpieczeństwa 2

Jeśli wymagany jest stopień bezpieczeństwa 2, można go skonfigurować, wybierając ***EN 50131, grade. 2.*** z ***profili systemowych*** znajdujących się w zakładce ***Parametry*** w oprogramowaniu F-Link. Urządzenie zostanie skonfigurowane zgodnie z wybranym standardem.

Priorytet wskazań syreny

Wskazania alarmu pożarowego mają najwyższy priorytet, a następnie alarm IW i EW.

Niższy priorytet wskazania należy do interakcji z systemem (uzbrojenie/ rozbrojenie...), a następnie wskazania po aktywacji wyjść PG (PG1 ma wyższy priorytet niż PG2 itd.). Wskazania o wyższym priorytecie zawsze kończą wskazania o niższym priorytecie.

Poziomy priorytetu wskazań akustycznych w kolejności malejącej: Alarm pożarowy, alarm IW/EW, wskazanie ostrzegawcze, rozbrojenie systemu z aktywnym wskazaniem pamięci alarmu, ustawienie/rozbrojenie, opóźnienie wejścia/wyjścia, wskazanie pamięci alarmu, wskazanie wyjścia PG i na koniec syrena miga diodą LED, gdy zmienia się status czujnika sabotażu.

Dodawanie baterii do syreny

Akumulator nie jest montowany fabrycznie (akumulator zapasowy jest opcjonalny). Domyślnie syrena jest zasilana z magistrali alarmowej centrali. Syrena może być wyposażona w akumulator **BAT-3V2-CR2** z dwóch powodów:

Pierwszym powodem może być użycie kabla dłuższego niż 100 m, co może prowadzić do niskiego poziomu dźwięku z powodu utraty napięcia. Akumulator zapobiega takiej utracie. Drugim powodem może być używanie go jako rozwiązania awaryjnego w przypadku awarii zasilania magistrali BUS.

Proszę podłączyć akumulator do złącza (8), syrena automatycznie go wykryje i przeprowadzi diagnostykę. Zmierzone wartości są następnie wyświetlane w oprogramowaniu F-Link.

Syrena monitoruje stan własnej baterii i informuje użytkownika (ewentualnie serwisanta), gdy bateria jest bliska wyczerpania. Urządzenie nadal działa, jednak zaleca się wymianę baterii w ciągu 2 tygodni.

Proszę używać wyłącznie baterii typu BAT-3V2-CR2.

Bateria powinna zostać wymieniona przez serwisanta, gdy centrala alarmowa znajduje się w trybie serwisowym. Proszę nie wyrzucać baterii do śmieci; należy ją oddać do punktu zbiórki odpadów.

Uwaga:

– *Jeśli zachodzi potrzeba ponownego uruchomienia syreny bez akumulatora, należy najpierw odłączyć ją od magistrali BUS, odłączyć akumulator, odczekać 10 sekund, a następnie ponownie podłączyć syrenę bez akumulatora do magistrali BUS. Nastąpi nowa inicjalizacja, gdy syrena oceni działanie bez akumulatora.*

Wymiary

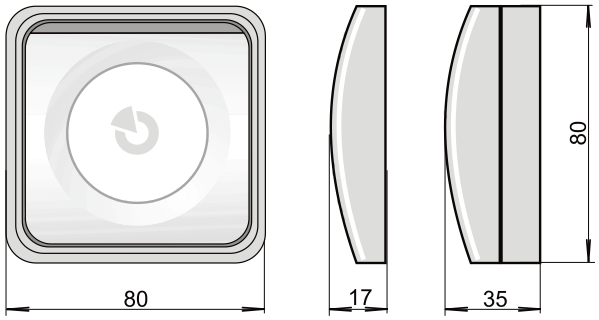

Dane techniczne

Zasilanie	*z magistrali alarmowej 12 V DC (8...15 V)*
Opcjonalna bateria zapasowa	*3,2 V LiFePo4 CR2 0,4 Ah*
	Uwaga: opakowanie nie zawiera baterii.
Spoczynkowy pobór prądu	*5 mA*
Maksymalny pobór prądu	*120 mA*
Stan niskiego naładowania baterii	*2,9 V*
Typ urządzenia ostrzegawczego	*Typ Z / 24-godzinne podtrzymanie*
Syrena	*piezoelektryczna, 100 dB/m (±5 dB/m)*
Wymiary	*80 x 80 x 35 mm*
Waga	*92 g*
Klasyfikacja	*Stopień bezpieczeństwa 2 / Klasa środowiskowa II (EN 50131-1)*
Środowisko pracy	*Wewnętrzne ogólne*
Zakres temperatury pracy	*-10 °C do +40 °C*
Średnia wilgotność pracy	*75 % wilgotności względnej, bez kondensacji*
Organizacja certyfikująca	*Trezor Test s.r.o. (nr 3025), Kiwa Nederland b. v.*
Zgodność z	*T 031, EN 50131-4, EN 63000 EN 50130-4, EN 55032, EN 62368-1*
Zalecany wkręt	*2x ø 3,5 x 40 mm (główka stożkowa)*

JABLOTRON a.s. niniejszym oświadcza, że JA-110A II jest zgodny z odpowiednimi przepisami harmonizacyjnymi Unii Europejskiej: Dyrektywy nr: 2014/35/UE, 2014/30/UE, 2011/65/UE. Oryginał oceny zgodności można znaleźć na stronie www.jablotron.com - Strefa pobierania.

Uwaga: Prawidłowa utylizacja tego produktu pomoże zaoszczędzić cenne zasoby i zapobiegnie potencjalnym negatywnym skutkom dla zdrowia ludzkiego i środowiska, które mogłyby wyniknąć z niewłaściwego postępowania z odpadami. Proszę zwrócić produkt do sprzedawcy lub skontaktować się z lokalną autoryzacją w celu uzyskania dalszych informacji na temat najbliższego wyznaczonego punktu zbiórki.